直角减速电机

Right Angle Gear Motor

4 I(R)K

直流电机扭矩表 /Torque Table For DC Type

型号 Model	转速 Speed	减速比 Gear Ratio		3	3.6	5	6	7.5	9	10	12.5	15	18	20	25	30	36	40
4IRK-DC30W	rpm	输出轴转速 Output Speed	r/min	600	500	360	300	240	200	180	144	120	100	90	72	60	50	45
	1800	允许力矩 Allowable Torque	N・m	0.386	0.462	0.642	0.771	0.964	1.156	1.285	1.607	1.928	2.313	2.571	2.896	3.477	4.17	4.635
			kgf.cm	3.94	4.72	6.56	7.87	9.84	11.80	13.12	16.40	19.68	23.61	26.24	29.56	35.48	42.57	47.30
4IRK-DC60W	rpm	输出轴转速 Output Speed	r/min	1067	888	640	533	426	355	320	256	213	178	160	128	106	88.80	80
	3200	允许力矩 Allowable Torque	N・m	0.436	0.523	0.726	0.871	1.089	1.307	1.452	1.816	2.178	2.614	2.904	3.273	3.926	4.712	5.236
			kgf.cm	4.45	5.34	7.41	8.89	11.12	13.34	14.82	18.53	22.23	26.68	29.64	33.40	40.07	48.09	53.43

型号 Model	转速 Speed	减速比 Gear Ratio		50	60	75	90	100	120	150	180	200	250	300	360	400	500
4IRK-DC30W	rpm	输出轴转速 Output Speed	r/min	36	30	24	20	18	15	12	10	9	7.2	6	5	4.5	3.6
	1800	允许力矩 Allowable Torque	N·m	5.794	6.953	7.84	7.84	7.84	7.84	7.84	7.84	7.84	7.84	7.84	7.84	7.84	7.84
			kgf.cm	59.13	70.95	80	80	80	80	80	80	80	80	80	80	80	80
4IRK-DC60W	rpm	输出轴转速 Output Speed	r/min	64	53	42.6	35.50	32	26.60	21.30	17.70	16.16	12.80	10.60	8.90	8.0	6.4
	3200	允许力矩 Allowable Torque	N·m	6.546	7.84	7.84	7.84	7.84	7.84	7.84	7.84	7.84	7.84	7.84	7.84	7.84	7.84
			kgf.cm	66.80	80	80	80	80	80	80	80	80	80	80	80	80	80

交流电机扭矩表 /Torque Table For AC Type

同步转速：r/min			500	400	300	250	200	150	120	100	80	75	60	50	40	35	30	25	20	16	15	12	10	8
减速比 Gear ratio			3	3.6	5	6	7.5	10	12.5	15	18	20	25	30	36	40	50	60	75	90	100	120	150	180
允许负载 Permissible load	25W	N·m	0.45	0.55	0.78	0.90	1.15	1.55	1.86	2.25	2.60	2.78	3.43	4.15	4.90	5.57	6.50	7.8	7.8	7.8	7.8	7.8	7.8	7.8
	40W	N·m	0.72	0.85	1.18	1.40	1.76	2.35	2.90	3.50	3.85	4.40	5.40	6.40	7.50	7.80	7.80	7.8	7.8	7.8	7.8	7.8	7.8	7.8

备注：此款电机可以设计成交流和直流两种类型 /Note:It Can Be Both AC And DC Type

4I(R)K25/4GN□RC

组合：电机 + 直角中空减速箱
（减速比：1:3～180）
(Gear Ratio: 1:3～180)

组合：电机 + 中间减速箱 + 直角中空减速箱子
（减速比：1:200～1800）
(Gear Ratio: 1:200～1800)

4I(R)K25/4GN□RT

组合：电机 + 直角中实减速箱
（减速比：1:3～180）
(Gear Ratio: 1:3～180)

组合：电机 + 中间减速箱 + 直角中空减速箱子
（减速比：1:200～1800）
(Gear Ratio: 1:200～1800)
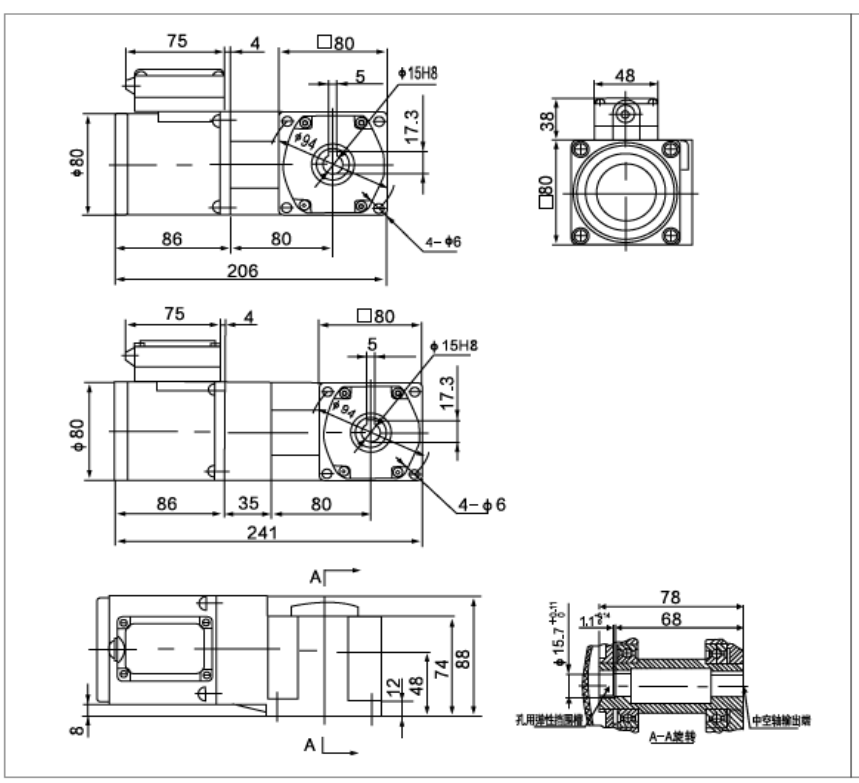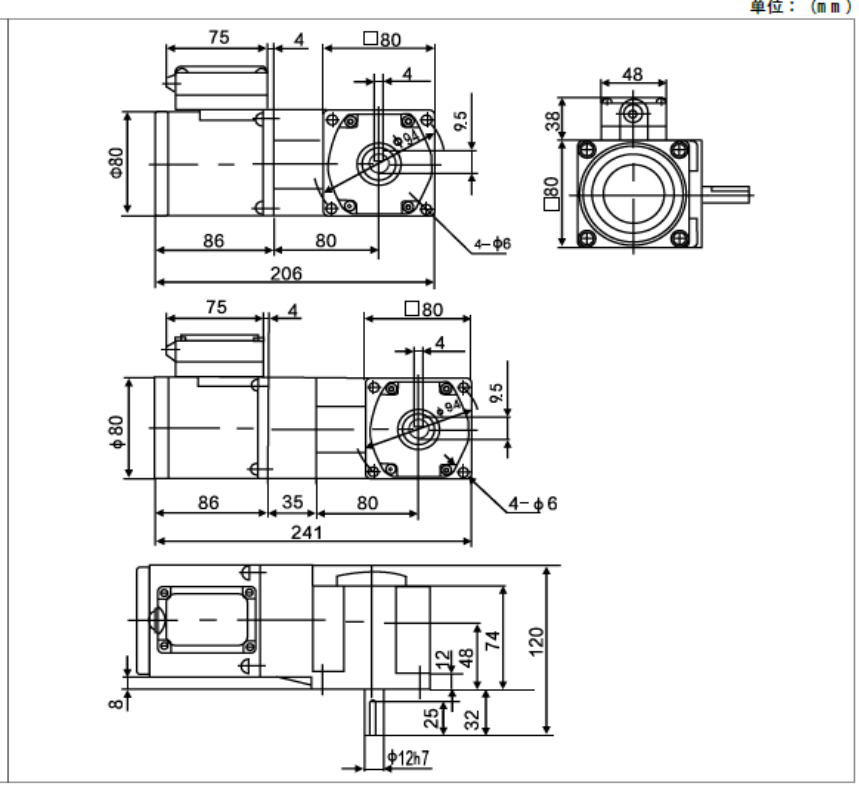
单位：（mm）